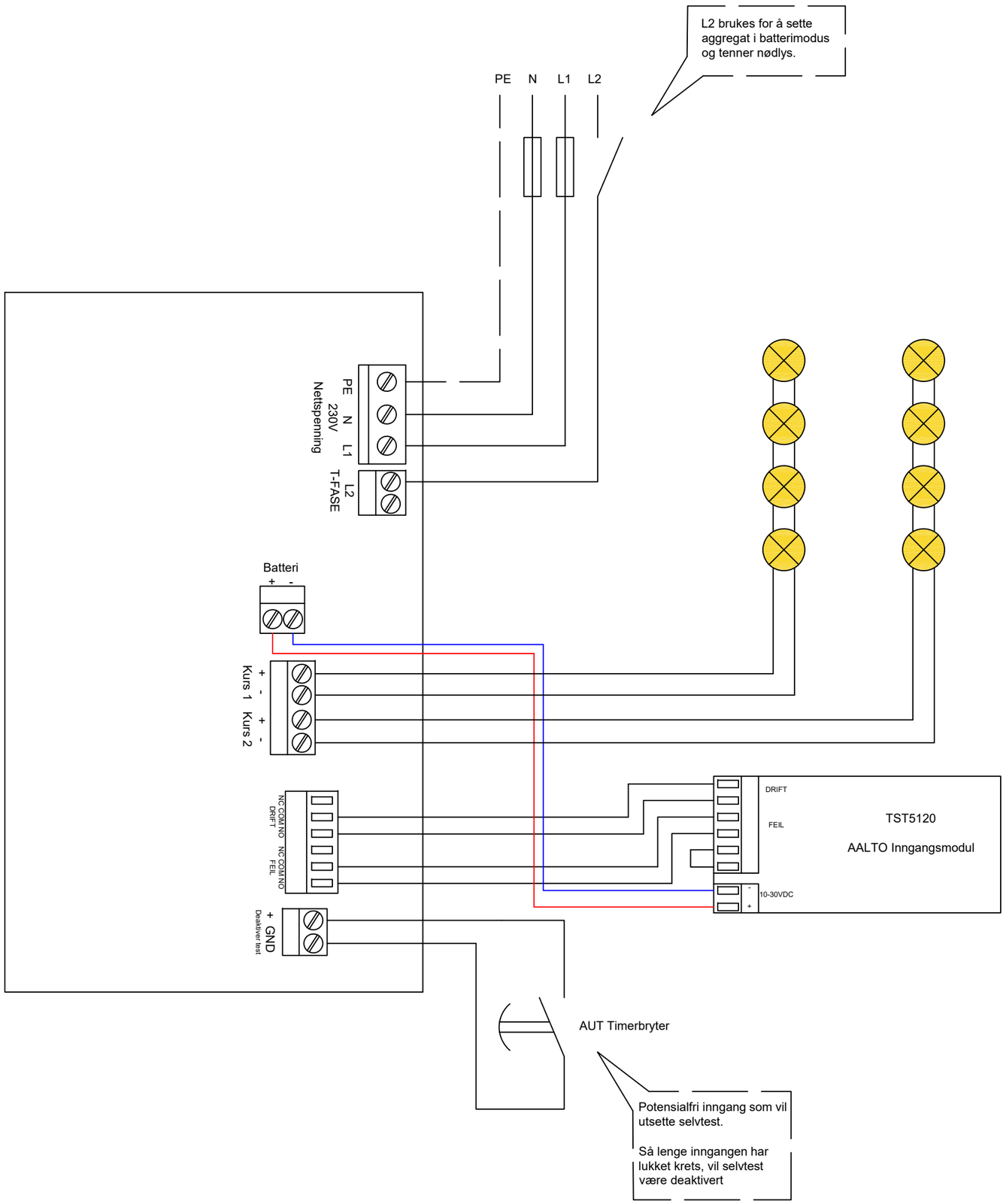

SYMBOL	BESKRIVELSE

Nortek
SECURITY & TECHNOLOGY
Strandveien 2F
3050 Mjøndalen
Tlf: +47 31 41 51 40
www.nortek.st

Nødlysaggregat 24V

Mats Siitonen	Utgave 4	Ark 1/1