Mikrofonstasjoner





IPG12

Bordmikrofon PA

IPGE06

Betjeningspanel talevarsling

Til Previdia VOX

Generelt

IPG12 og IPGE06 er mikrofonstasjoner som brukes mot talevarslingssentralen Previdia VOX og Previdia UltraVOX.
IPG12 er en bordmikrofon som benyttes til PA formål for å kunne gi ut talemeldinger via mikrofon eller forhåndsinnspilte meldinger. Denne har lavest prioritet. Kobles ut ved brannalarm og nettutfall.
IPGE06 er betjeningspanel talevarsling som plasseres i angrepspunktet til brannvesenet og tillater styring av talevarslingsanlegget i en evakueringssituasjon og lar operatør gi ut talemeldinger via mikrofonen. Denne har høyest prioritet i anlegget.

Mikrofonstasjonene er utstyrt med programmerbare knapper som kan brukes for sonevalg eller til å velge forhåndsinnspilte meldinger å sende til de valgte sonene. Hver knapp har en tilhørende LED-diode for å indikere status på den tilknyttede sone eller talemelding.
Mikrofon følger ikke med og må kjøpes separat.

Mikrofonstasjonene må kobles til talevarslingsanlegget via IFAMEVAC-modulen i talevarslingsanlegget, med dobbelt skjermet datakabel.
IFAMEVAC-modulen har tilkobling for **to separate linjer** med mikrofonstasjoner (A/B pager), som kan ha inntil 64 mikrofonstasjoner på hver linje. Det kan kombineres bordmikrofstasjoner og betjeningspanel for talevarsling på samme linje.
Mikrofonstasjonene får prioritering i anlegget ut ifra funksjon, betjeningspanel talevarsling i angrepunktet til brannvesent vil ha den høyeste prioritet på talevarslingen.
Det følger med ett støyfilter i VOX-sentralen, det brukes ett filter pr. Linje. Ved bruk av to linjer må det bestilles ekstra støyfilter (art.nr.: 102066).
Benytt dobbelt skjermet kabel lik eller bedre cat. 5e SF/UTP.
Mikrofonstasjonen får driftspenning via kommunikasjonskabelen, men ved avvik fra tabellen under må ekstern strømforsyning også benyttes.
For IPG12 kan en 24V strømforsyning uten batteribackup benyttes (art.nr.: 101979).
For IPGE06 må det benyttes strømforsyning med batteribackup (art.nr.: 1x101033 og 2x102101).

Kabellengde (m)	Maks antall stasjoner
100	10
160	9
220	8
270	7
330	6
500	3

Obs; Båd betjeningspanel talevarsling og bordmikrofon leveres uten selve mikrofonen. Husk å bestille enten PTT (art.nr.:101977) eller Svanehals (art.nr.: 101978).

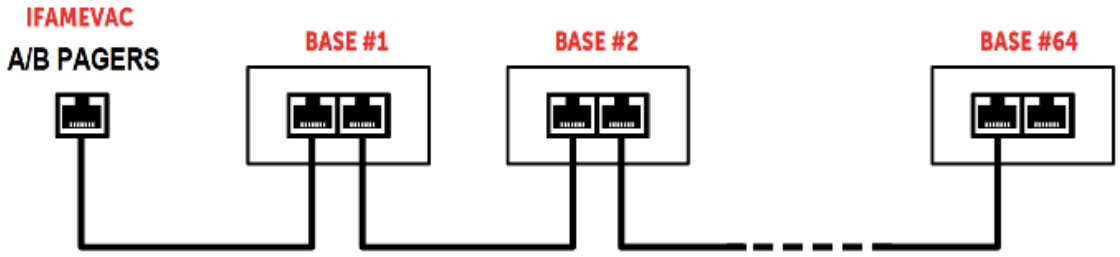

1 - Eksempel på kabling fra port A eller B

IPG12 – Bordmikrofontablå (PA-formål)

- 12 Programmerbare knapper
- Startknapp for lyd frem til knappen slippes
- Startknapp for lyd frem til knapp trykkes igjen



2 - Art.nr.: 101974

IPGE06 – Betjeningspanel talevarsling

- 6 Programmerbare Knapper
- Startknapp for lyd frem til knappen slippes
- Startknapp for lyd frem til knapp trykkes igjen
- Betjeningsknapper likt som på VOX-panelet
- Kan monteres i IPGECAB



3 - Art.nr.: 101975

Teknisk data

Elektrisk	
Driftspenning	20-30VDC
Strømtrekk	25mA
Kabel	Dobbelt skjermet cat. 5e SF/UTP
Maks distanse	500m

Mekanisk		
Dimensjoner		134 x 72 x 195 mm
Vekt		720g
Kapsling	Materiale	Plastikk
	Farge ramme	RAL7021 Mørk-grå
	Flammeklasse	UL 94 V-2

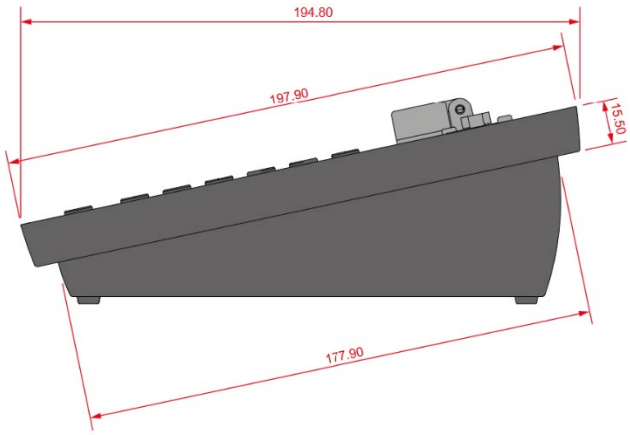

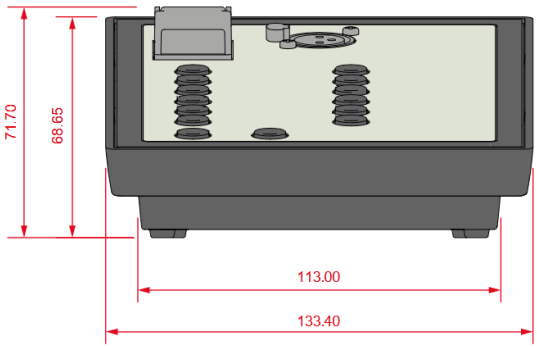

	Produkt	Artikkelnummer
	Bordmikrofontablå - IPG12	101974
	Betjeningspanel Talevarsling - IPGE06	101975
	Svanehalsmikrofon - IPG-GOOSENECK	101978
	PTT-mikrofon - IPG-PTT (Push To Talk)	101977
	PTT Mikrofonholder til IPG-PTT art.nr. 101977	102023
	Støyfilter til bordmikrofonlinje - IPG-Filter	102066
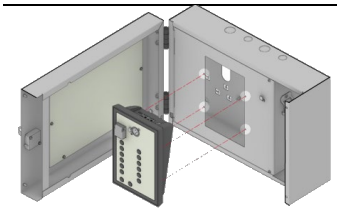	Kabinett til IPGE06 m/PTT-holder – IPGECAB-S	102139
	24V strømforsyning u/batteribackup For bruk til Bordmikrofon for PA-formål - IPS24024DT	101979
	24V strømforsyning for batteribackup Benyttes i IPGECAB for betjeningspanel brannalarm - IPS24060G	101033
	Batteri HZS 12V / 1.3Ah T1 for batteribackup	102101